BOSCH

Professional

GAS 400 A

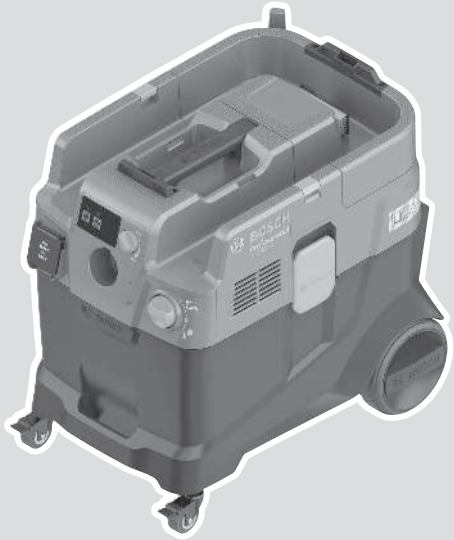

Robert Bosch Power Tools GmbH
70538 Stuttgart
GERMANY

www.bosch-pt.com

1 609 92A 91N (2026.06) T / 21

1 609 92A 91N

tr Orijinal işletme talimatı

Türkçe..... Sayfa 9

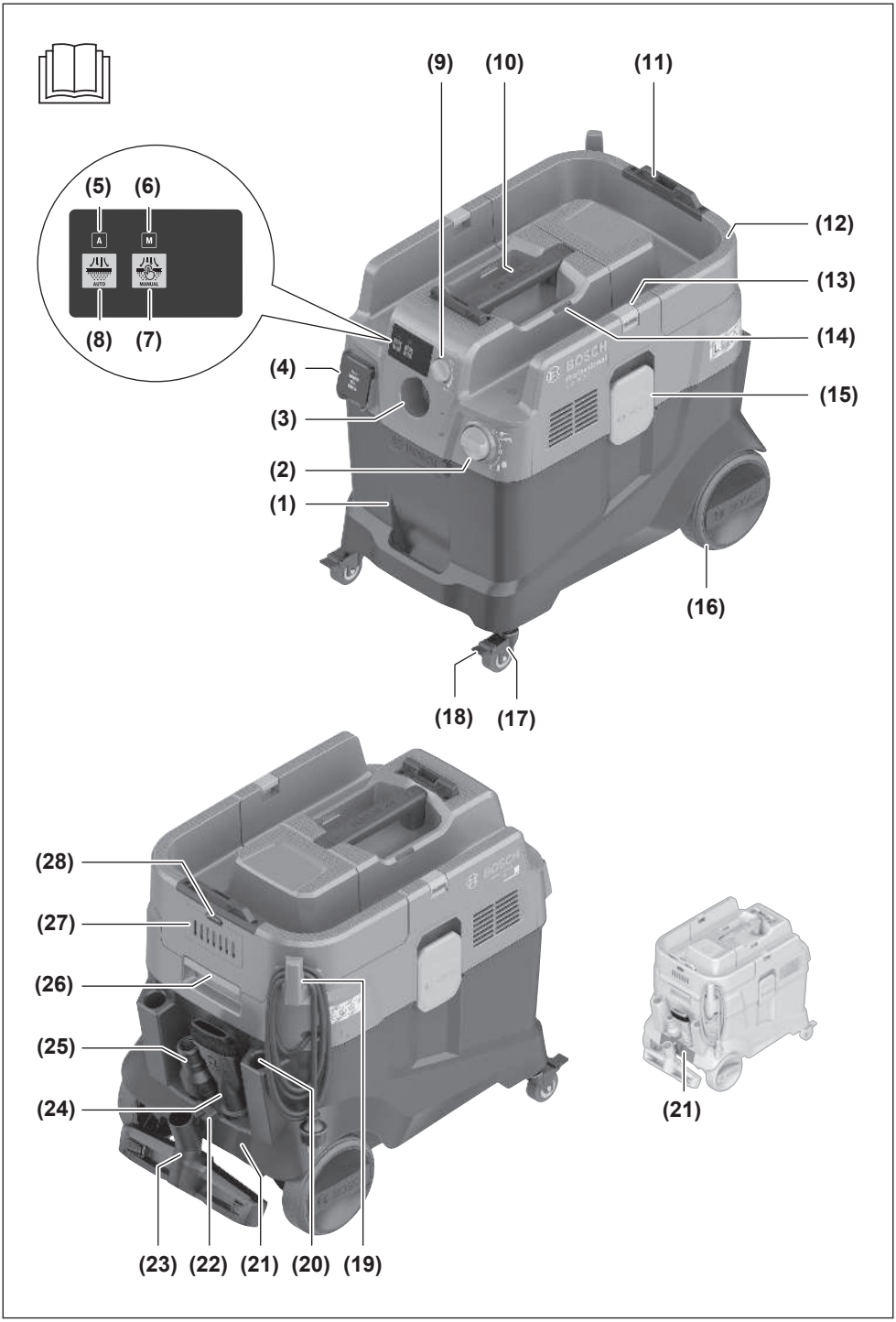
(9)
(10)
(11)
(5)
(6)
A
M
AUTO
MANUAL
(8)
(7)
(12)
(13)
(14)
(4)
(15)
(3)
(2)
(1)
(16)
(18)
(17)
(28)
(27)
(26)
(25)
(24)
(21)
(23)
(22)
(21)
(20)
(19)

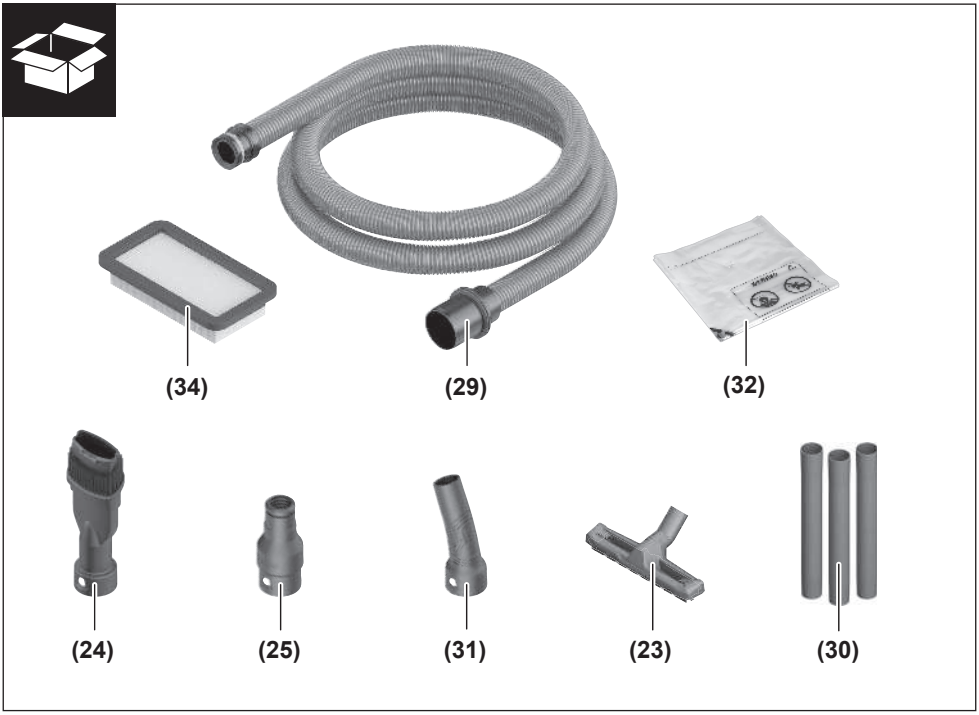
(34)
(29)
(32)
(24)
(25)
(31)
(23)
(30)

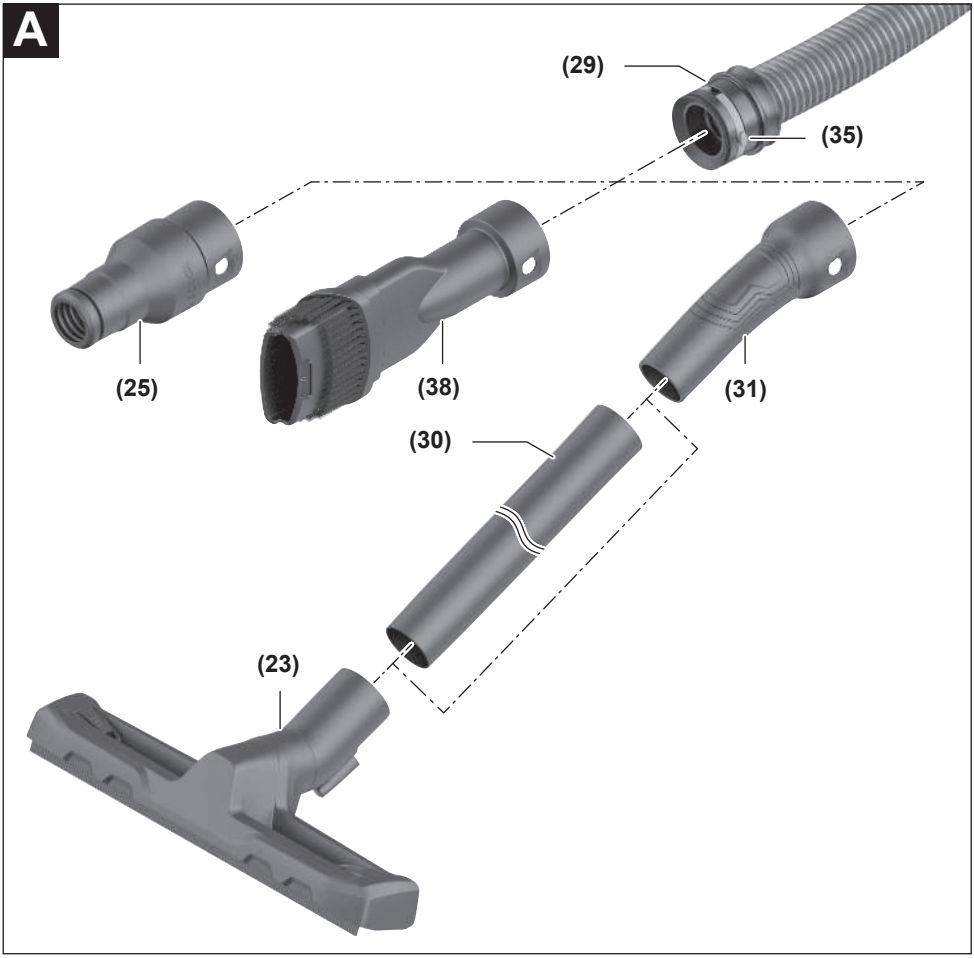
A
(29)
(35)
(25)
(38)
(31)
(30)
(23)

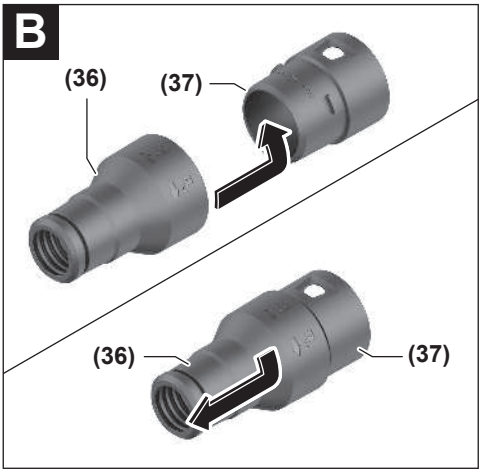
B
(36)
(37)
(36)
(37)

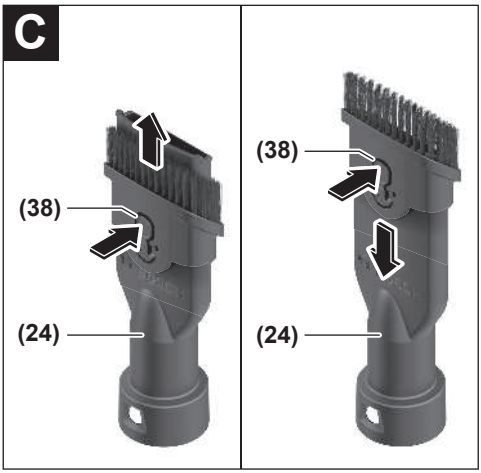
C
(38)
(24)
(38)
(24)

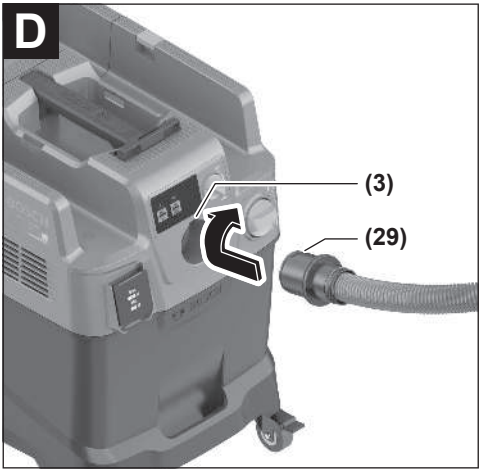
D
(3)
(29)

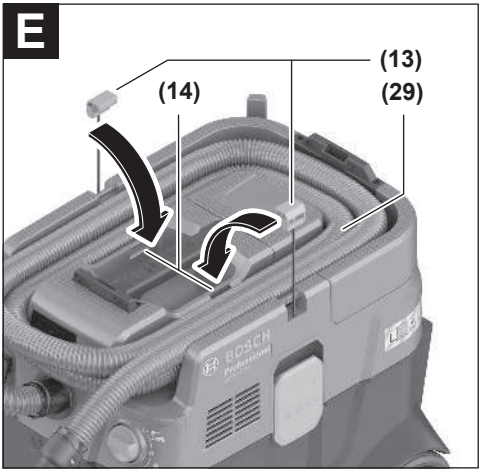
E
(13)
(14)
(29)

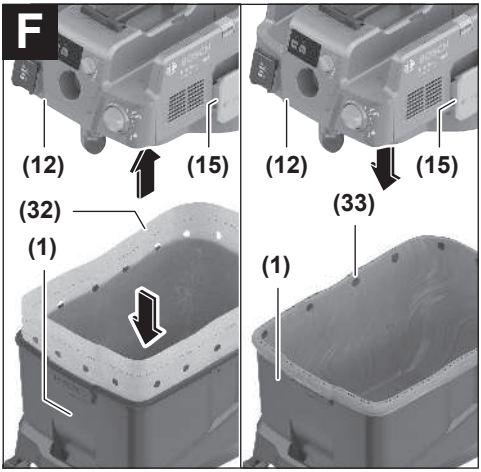
F
(12)
(15)
(32)
(1)
(12)
(15)
(33)
(1)

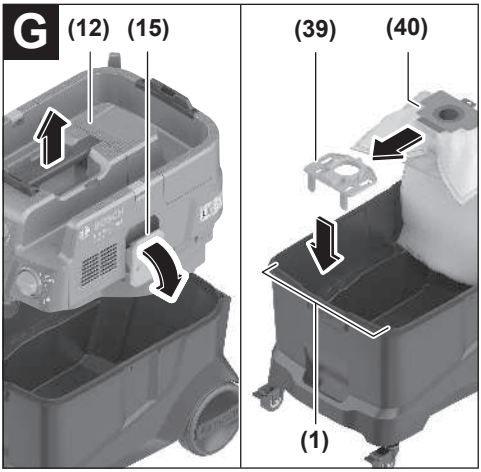
G
(12)
(15)
(39)
(40)
(1)

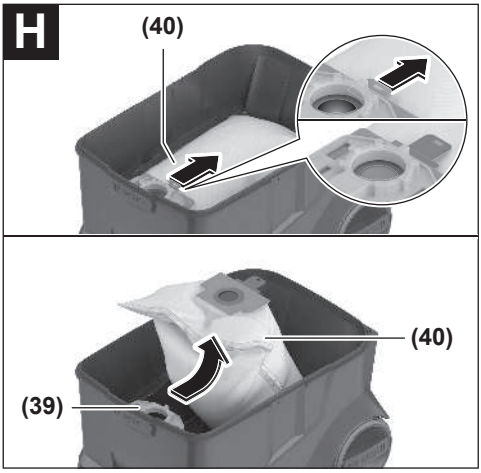
H
(40)
(40)
(39)

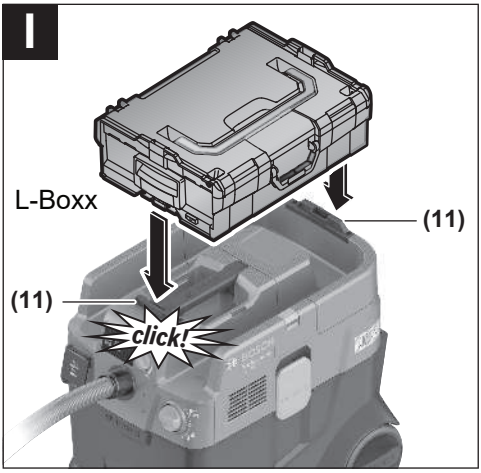
I
L-Boxx
(11)
(11)
click!

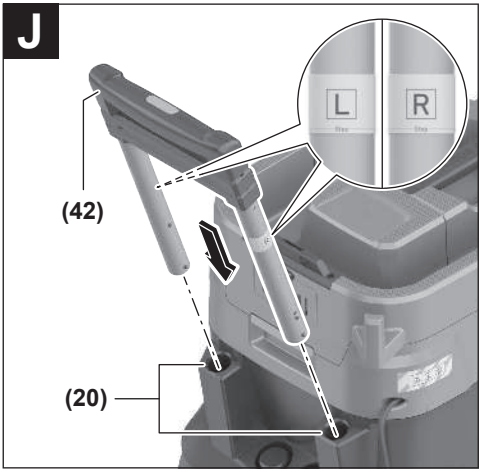
J
L
R
(42)
(20)

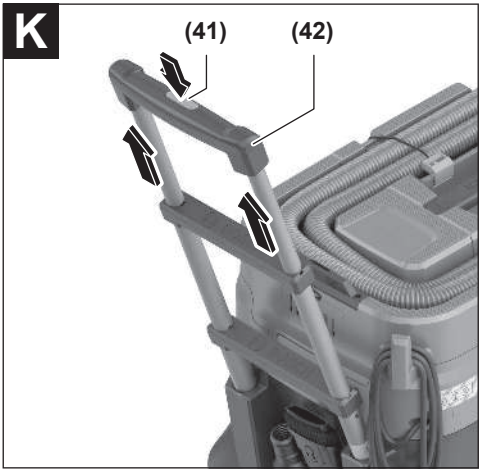
K
(41)
(42)

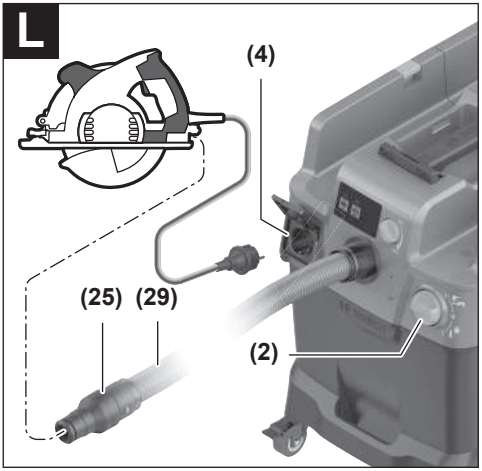
L
(4)
(25)
(29)
(2)

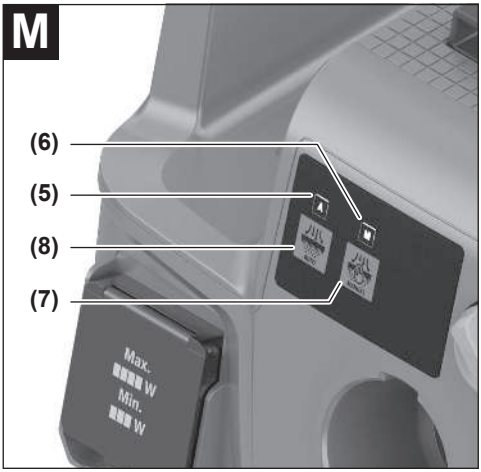
M
(6)
(5)
(8)
(7)
Max.
W
Min.
W

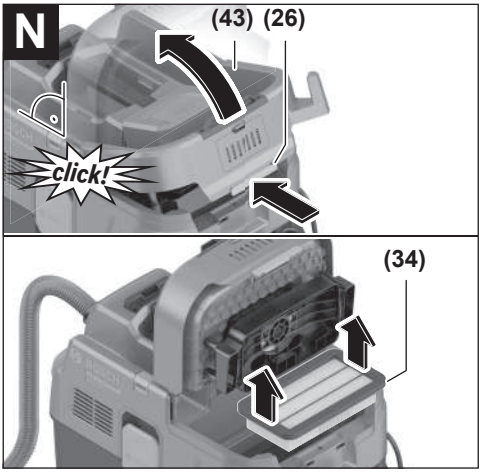
N
(43)
(26)
click!
(34)

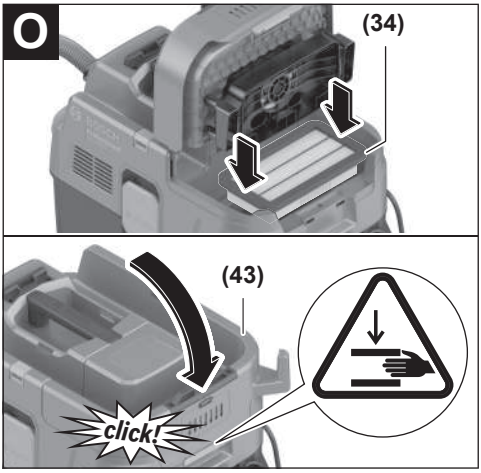
O
(34)
(43)
click!

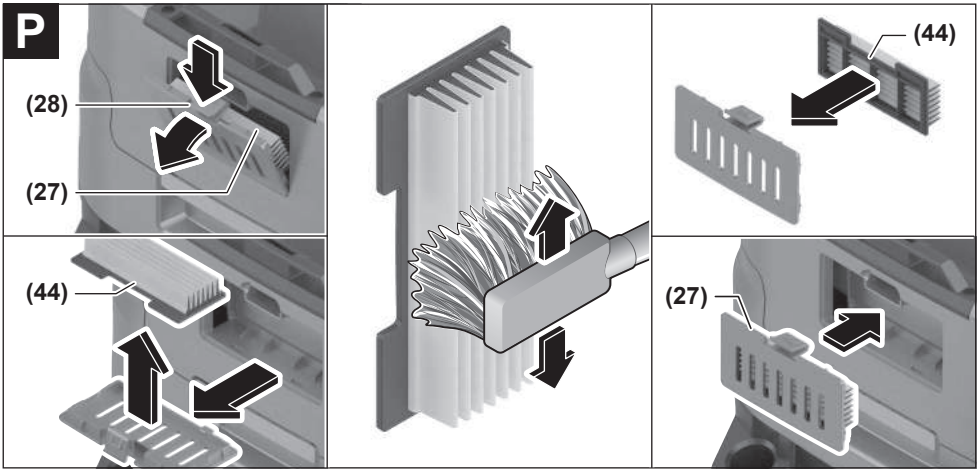
P
(28)
(27)
(44)
(44)
(27)

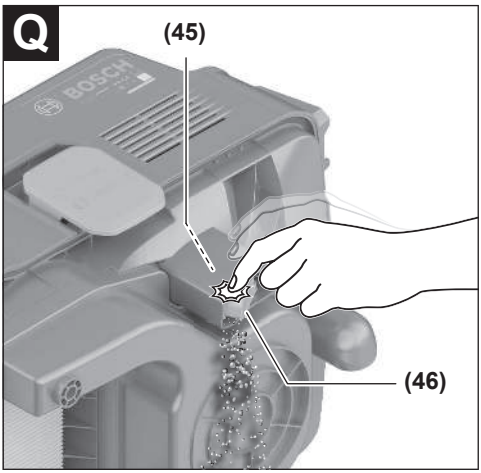
Q
(45)
BOSCH
(46)

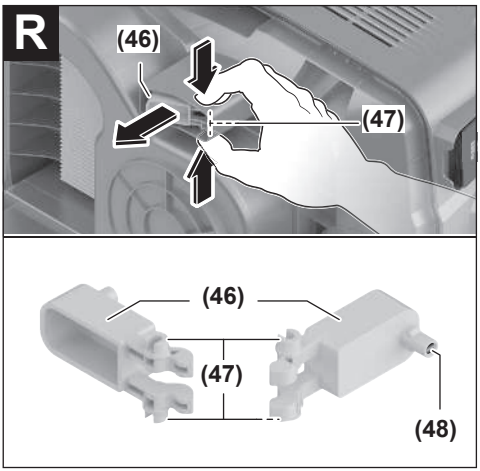
R
(46)
(47)
(46)
(47)
(48)

Türkçe

Elektrikli süpürgeler için güvenlik talimatı

Bütün güvenlik talimatını ve uyarıları okuyun. Güvenlik talimatlarına ve uyarılara uyulmadığı takdirde elektrik çarpmasına, yangına ve/veya ciddi yaralanmalara neden olunabilir.

Bütün uyarıları ve talimat hükümlerini ileride kullanmak üzere saklayın.

- ▶ **Bu elektrikli süpürge çocukların ve fiziksel, duyusal veya zihinsel yetenekleri sınırlı veya yeterli deneyim ve bilgisi olmayan kişilerin kullanması için tasarlanmamıştır.** Aksi takdirde hatalı kullanım ve yaralanma tehlikesi vardır.
- ▶ **Çocuklara göz kulak olun.** Bu yolla çocukların elektrikli süpürge ile oynamasını önlersiniz.
- ▶ **Süpürülecek malzemelerle ilgili tüm güvenlik düzenlemelerine uyun.**
- ▶ **Kayın veya meşe ağacı tozlarını, taş tozlarını veya asbesti emdirmeyin.** Bu maddeler kanserojen kabul edilir.

⚠ UYARI **Elektrikli süpürgeyi ancak, elektrikli süpürgenin kullanımı, emilen malzeme ve tasfiye hakkında yeterli bilgiyi aldıktan sonra kullanın.** Aletin kullanımı hakkında dikkatli bilgi edinme hatalı kullanma ve yaralanma riskini azaltır.

⚠ UYARI **Bu elektrikli süpürge kuru maddelerin ve uygun önlemlerle sıvıların emilmesine uygundur.** Aletin içine sıvı sızması elektrik çarpma tehlikesini artırır.

- ▶ **Bu elektrikli süpürge ile örneğin benzin, yağ, alkol, çözücü madde gibi yanıcı veya patlayıcı maddeleri emdirmeyin. Kızgın, yanıcı veya patlayıcı tozları emdirmeyin. Elektrikli süpürgeyi patlama olasılığı bulunan mekanlarda çalıştırmayın.** Tozlar, buharlar veya sıvılar tutuşabilir veya patlayabilir.

⚠ UYARI **Prizi sadece kullanma kılavuzunda belirtilen amaçlarla kullanın.**

⚠ UYARI **Köpük veya su dışarı çıkacak olursa elektrikli süpürgeyi hemen kapatın ve hazneyi boşaltın.** Aksi takdirde elektrikli süpürge hasar görebilir.

- ▶ **DİKKAT! Elektrikli süpürge sadece kapalı mekanlarda saklanabilir.**
- ▶ **DİKKAT! Sıvılara ait doluluk seviyesi sensörlerini düzenli aralıklarla temizleyin ve hasarlı olup olmadıklarını kontrol edin.** Aksi takdirde tam işlev sağlanamaz.
- ▶ **Elektrikli süpürgenin nemli ortamlarda kullanılması zorunlu ise, arıza akımı koruma şalteri kullanın.** Arıza akımı koruma şalterinin kullanımı elektrik çarpma tehlikesini azaltır.
- ▶ **Her kullanımdan önce elektrikli süpürgeyi, kabloyu ve fişi kontrol edin. Herhangi bir hasar tespit ederseniz elektrikli süpürgeyi kullanmayın. Elektrikli süpürgeyi kendiniz açmayın ve aletin kalifiye uzman personel tarafından, orijinal yedek parça kullanma koşulu ile onarılmasını sağlayın.** Hasarlı elektrikli süpürge, kablo ve fiş elektrik çarpma riskini artırır.
- ▶ **Kablonun üstünden geçmeyin veya kabloyu ezmeyin. Fişi prizden çıkarmak veya elektrikli süpürgeyi hareket ettirmek için kablodan çekmeyin.** Hasarlı kablolar elektrik çarpma tehlikesini artırır.
- ▶ **Elektrikli süpürgede bakım veya temizlik, alet ayarları, aksesuar değişimi veya sökme yapmadan önce fişi prizden çekin.** Bu önlem elektrikli süpürgenin yanlışlıkla ve istenmeden çalıştırılmasını önler.
- ▶ **Çalışma yerinizin iyice havalandırılmasını sağlayın.**
- ▶ **Elektrikli süpürgenin sadece kalifiye uzman personel tarafından ve orijinal yedek parça kullanılarak onarılmasını sağlayın.** Bu şekilde elektrikli süpürgenin güvenliğini sağlarsınız.

⚠ UYARI **Elektrikli süpürge sağlığa zararlı toz içerir. Boşaltma ve bakım işlerinin, toz haznesinin tasfiyesinin uzman personel tarafından yapılmasını sağlayın. Bu işler için uygun bir koruyucu donanım gereklidir. Filtre sistemi tam değilse ve dikkatlice takılmamışsa elektrikli süpürgeyi çalıştırmayın.** Aksi takdirde sağlığınızı riske atarsınız.

- ▶ **Çalışmaya başlamadan önce her defasında emme hortumunun düzgün işlev görüp görmediğini kontrol edin. Bu işlem esnasında dışarı toz sızmasını önlemek için emme hortumunu elektrikli süpürgeye takılı bırakın.** Aksi takdirde toz soluyabilirsiniz.
- ▶ **Elektrikli süpürgenin üzerine oturmayın.** Elektrikli süpürgeye hasar verebilirsiniz.
- ▶ **Şebeke bağlantı kablosunu ve emme hortumunu dikkatli kullanın.** Başkalarını riske atabilirsiniz.
- ▶ **Elektrikli süpürgeyi doğrudan gelen su huzmesi ile temizlemeyin.** Elektrikli süpürgenin üst parçası içine su sızması elektrik çarpma riskini artırır.
- ▶ **Elektrikli süpürgeyi usulüne uygun olarak topraklanmış bir akım şebekesine bağlayın.** Priz ve uzatma kablosu işlev gören bir koruyucu iletkene sahip olmalıdır.
- ▶ **Islak veya nemli bir ortamda süpürme yaparken elektrikli süpürge üzerindeki soketi kullanmayın.** Su ile temas kısa devreye veya elektrik çarpmasına neden olabilir.

Semboller

Aşağıdaki semboller elektrikli süpürgenizin kullanılmasında önemli olabilir. Lütfen sembolleri ve anlamlarını aklınızda tutun. Sembollerin doğru yorumu elektrikli süpürgenizi daha iyi ve güvenli kullanmanıza yardımcı olur.

Semboller ve anlamları	
	UYARI! Bütün güvenlik uyarılarını ve talimatları okuyun. Güvenlik uyarılarına ve talimatlara uyulmaması elektrik çarpmasına, yangına ve/veya ciddi yaralanmalara neden olabilir.
	IEC/EN 60335-2-69 uyarınca L sınıfı, > 1 mg/m³ patlama sınır değerli sağlığa zararlı tozların **kuru olarak emdirilmesi** için tasarlanmış elektrikli süpürge
	UYARI! Elektrikli süpürge sağlığa zararlı toz içerir. Boşaltma ve bakım işlerinin, toz haznesinin tasfiyesinin uzman personel tarafından yapılmasını sağlayın. Bu işler için uygun bir koruyucu donanım gereklidir. Filtre sistemi tam değilse ve dikkatlice takılmamışsa elektrikli süpürgeyi çalıştırmayın. Aksi takdirde sağlığınızı riske atarsınız.
max. 1 L-Boxx max. 15 kg	
max. 1 L-Boxx max. 15 kg	Maksimum bir L-BOXX takılabilir. İçeriğiyle birlikte L-BOXX'un ağırlığının toplam 15 kg sınırını aşmaması gerekir.
	Elektrikli süpürgeyi örneğin taşırken vinç kancasına takmayın. Elektrikli süpürge vinçle taşınamaz. Yaralanma ve hasar tehlikesi vardır.
	Elektrikli süpürgenin üzerine oturmayın, elektrikli süpürgeyi merdiven veya basamak olarak kullanmayın. Elektrikli süpürge devrilebilir ve hasar görebilir. Yaralanma tehlikesi vardır.
A M AUTO MANUAL	
A	**A** Otomatik filtre temizleme modu gösterge LED'i
M	**M** Manuel filtre temizleme modu gösterge LED'i

Semboller ve anlamları	
AUTO	Otomatik filtre temizleme tuşu
MANUAL	Manuel filtre temizleme tuşu
1+	**Otomatik başlatma/durdurma** Çalışan elektrikli el aletlerinden tozun emilmesi; Elektrikli süpürge otomatik olarak açılır ve bir gecikmeden sonra tekrar kapanır. Elektrikli süpürgenin prizinde sürekli elektrik vardır.
0	**Kapatma** Elektrikli süpürgenin prizinde elektrik yoktur.
1	**Emme** Biriken tozun ve emme sistemindeki tozun emilmesi. Elektrikli süpürgenin prizinde sürekli elektrik vardır.
Min Max	**Min/Maks** Emme gücünün kademesiz ayarlanması: – Yoğun toz oluşumu içeren uygulamalar için maksimum emme performansı – Düşük toz oluşumuna sahip uygulamalar için ve bağlı elektrikli el aleti ile iş parçası yüzeyi arasındaki emiş gücünü düzenlemek için azaltılmış emme performansı (örneğin taşlamada)
D	Bu elektrikli süpürgede veri kaydı etkinleştirilmiştir.
max. 2100 W min. 100 W	Bağlı bulunan elektrikli el aletinin izin verilen bağlantı gücü hakkında bilgiler (ülkelere özgü)

Ürün ve performans açıklaması

Lütfen kullanım kılavuzunun ön kısmındaki resimlere dikkat edin.

Usulüne uygun kullanım

Bu elektrikli süpürge; yanıcı olmayan kuru tozları ve yanıcı olmayan sıvıları toplamak, emmek, taşımak ve ayırmak için tasarlanmıştır. Bu elektrikli süpürge toz tekniği açısından test edilmiştir ve L toz sınıfına uygundur. Bu alet örneğin küçük işletmelerdeki, sanayideki ve atölyelerdeki yüksek performans gerektiren profesyonel kullanıma uygundur.

IEC/EN 60335-2-69 uyarınca L toz sınıfına giren elektrikli süpürgeler sadece > 1 mg/m³ patlama sınır değerli sağlığa zararlı tozların emilmesinde kullanılabilir.

Elektrik süpürgesini ancak bütün fonksiyonları tam olarak biliyorsanız ve bunları kısıtlamasız olarak yürütebiliyorsanız veya ilgili talimat hakkında bilginiz varsa kullanın.

Şekli gösterilen elemanlar

Şekli gösterilen bileşenlerin numaraları grafik sayfasındaki elektrik süpürgesi resmindeki numaralarla aynıdır.

(1) Hazne
(2) Ana şalter
(3) Hortum yuvası
(4) Elektrikli Süpürge için priz
(5) Otomatik filtre temizleme modu gösterge LED'i **A**
(6) Manuel filtre temizleme modu gösterge LED'i **M**
(7) Manuel filtre temizleme tuşu
(8) Otomatik filtre temizleme tuşu
(9) Emme performansı ayar düğmesi
(10) Taşıma kulbu
(11) L-BOXX yuvası
(12) Elektrikli süpürge üst parçası
(13) Çekme bandı
(14) Sabitleme açıklığı
(15) Elektrikli süpürge üst parçası kilidi
(16) Tekerlek
(17) Yönlendirme tekerleği
(18) Yönlendirme tekerleği freni
(19) Kablo mesnedi
(20) Uzatılabilir kılavuz braketi için kılavuz raylar
(21) Arka kavrama bölgesi
(22) Taban memesi tutucu düzeneği
(23) Taban memesi
(24) Kombine fırça başlığı
(25) Kombine emme adaptörü (elektrikli el aleti için)
(26) Filtre kapağı kilitleme parçası
(27) Ön filtre kapağı
(28) Ön filtre kilit açma tuşu
(29) Emme hortumu
(30) Emme borusu
(31) Kavisli nozül
(32) Plastik torba
(33) Hava geçiş açıklığı
(34) Yassı katlanır filtre
(35) Emme hortumu basmalı düğmesi
(36) PowerTool (elektrikli süpürge) adaptörü (ön kısım)
(37) PowerTool (elektrikli süpürge) adaptörü (arka kısım)
(38) Kombine fırça başlığı kilit açma tuşu
(39) Keçe filtre torbası tutucusu[a)]
(40) Keçe filtre torbası[a)]
(41) Kılavuz braketi basmalı düğmesi[a)]
(42) Uzatılabilir kılavuz braketi[a)]
(43) Yassı katlanır filtre kapağı
(44) Ön filtre
(45) Seviye sensörü
(46) Şamandıra
(47) Şamandıra kilidi
(48) Mıknatıs

a) **Bu aksesuarlar standart teslimat kapsamına dahil değildir.**

Teknik veriler

Islak/kuru elektrikli süpürge		GAS 400 A	GAS 400 A
Sipariş numarası **3 601 JM0 ...**		**... 020/... 0F0** **... 080/... 0E0/... 0N0** **... 0K0** **... 0L0/... 070** **... 0H0** **... 030**	**... 0D0/... 0G0** **... 0C0** **... 060**
Giriş gücü	W	1200	1200
Frekans	Hz	50–60	60
Kap hacmi (brüt)	l	40	40
Net hacim (kuru)	l	28	26
Net hacim (sıvı)	l	20	18
Alçak basınç[A)]			
– Elektrikli süpürge	hPa	200	180
– Türbin	hPa	230	200
Akış miktarı[A)]			
– Elektrikli süpürge	l/sn	28	26

Islak/kuru elektrikli süpürge		GAS 400 A	GAS 400 A
	m^3/sa	100,8	93,6
– Türbin	l/sn	71,5	70
	m^3/sa	257	252
Toz sınıfı		L	L
Ağırlık[B)]	kg	14,0	14,5
Koruma sınıfı		⏚/I	⏚/I
Koruma türü		IPX4	IPX4

A) Ø 28 mm ve uzunluğu 4 m olan emme hortumu ile ölçülmüştür

B) Elektrik fişi olmadan

Veriler, belirtilen nominal gerilimler için geçerlidir. Farklı gerilimlerde ve farklı ülkelere özgü modellerde bu veriler değişebilir.

Değerler ürüne bağlı olarak değişebilir ve uygulama ve çevre koşullarına tabidir. Daha fazla bilgi için: www.bosch-professional.com/wac.

Elektrikli süpürgedeki priz

Bağlı bulunan elektrikli süpürgenin izin verilen bağlantı gücü			
3 601 JM0 ...	**Nominal gerilim**	**Maksimum güç**	**Minimum güç**
... 020/... 0F0	230 V	2100 W	100 W
... 080/... 0E0/... 0N0	220 V	2100 W	100 W
... 0K0	220–230 V	2100 W	100 W
... 0L0/... 070	220–240 V	1660 W	100 W
... 0H0	220 V	1000 W	100 W
... 030	230 V	1100 W	100 W
... 0D0/... 0G0	127 V	705 W	100 W
... 0C0	115 V	525 W	100 W
... 060	110 V	560 W	100 W

Bağlı bulunan elektrikli el aletinin izin verilen bağlantı gücü hakkında bilgiler.
Ülkeye özgü başka modellerde bu değerler farklılık gösterebilir. Lütfen toz emme makinesi prizindeki bilgilere dikkat edin.

Gürültü/Titreşim bilgisi

Gürültü emisyon değerleri **EN 60335-2-69** uyarınca belirlenmektedir.

Elektrikli süpürgenin A ağırlıklı ses basıncı seviyesi tipik olarak **73** dB(A)'dır. Tolerans K = **2** dB. Gürültü seviyesi çalışma sırasında belirtilen değerleri aşabilir. **Kulak koruması kullanın!**

Titreşim değerleri a_h (sürekli titreşimler), p_F tekrarlanan şok titreşimleri) ve belirsizlik K buna göre **EN 60335-2-69**:

a_h = **0,1** m/sn^2 (K = **0,5** m/sn^2), p_F = **2** m/sn^2 (K = **1** m/sn^2)

Montaj

- ▶ **Elektrikli süpürgede bakım veya temizlik, alet ayarları, aksesuar değişimi veya sökme yapmadan önce fişi prizden çekin.** Bu önlem elektrikli süpürgenin yanlışlıkla ve istenmeden çalıştırılmasını önler.

Emme aksesuarının takılması (Bakınız: Resim A)

Emme hortumu **(29)**, emme aksesuarlarını (kombine emme adaptörü **(25)**, kavisli nozül **(31)**, kombine fırça başlığı **(24)**) bağlamanıza izin veren bir klips sistemi ile donatılmıştır.

Kavisli nozülün takılması

- Kavisli memeyi **(31)** emme hortumuna **(29)**, emme hortumunun her iki basmalı düğmesi **(35)** işitilir biçimde kavramaya yapıncaya kadar takın.
- Sökmek için basmalı düğmeleri **(35)** içeri doğru bastırın ve parçayı sökün.

Taban memesinin ve boruların takılması

- Gerektiğinde emme borularını **(30)** sıkıca birbirine ve sonra sıkıca kavisli memeye **(31)** takın.
- Taban memesini **(23)** emme borusuna **(30)** veya kavisli memeye **(31)** sıkıca takın.

Kombine emme adaptörünün takılması

Kombine emme adaptörü **(25)**, PowerTool adaptöründen (ön kısım) **(36)** ve PowerTool adaptöründen (arka kısım) **(37)** oluşur.

Kombine emme adaptörü **(25)** ilgili Bosch elektrikli el aletleriyle uyumludur.

PowerTool adaptörü (arka kısım) **(37)**; 38,5 mm iç çapı ve 45 mm dış çapı sayesinde diğer üreticilerin elektrikli el aletleri için de kullanılabilir.

PowerTool adaptörünü (ön kısım) **(36)** ilgili PowerTool adaptörüne (arka kısım) **(37)** takın ve her iki adaptörü zıt yönlerde çevirerek bağlayın (bkz. resim **B**).

Kombine emme adaptörünü **(25)** ilgili emme hortumuna **(29)** takın ve emme hortumunun her iki basmalı düğmesinin **(35)** duyulur şekilde yerine oturmasını sağlayın.

Sökmek için basmalı düğmelere **(35)** içeriye doğru bastırın ve kombine emme adaptörünü emme hortumundan çekin.

Her iki adaptörün bağlantısını kesmek için, zıt yönlerde çevirerek bağlantıyı çözün ve adaptörleri birbirinden ayırın.

Kombine fırça başlığının takılması

Kombine fırça başlığını **(24)** ilgili emme hortumuna **(29)** takın ve emme hortumunun her iki basmalı düğmesinin **(35)** duyulur şekilde yerine oturmasını sağlayın.

Sökmek için basmalı düğmeleri **(35)** içeri doğru bastırın ve parçayı sökün.

Kombine fırça başlığının ayarlanması (bkz. resim C)

Kombine fırça başlığını **(24)** derz memesi veya fırça olarak kullanabilirsiniz.

Kilit açma tuşuna **(38)** basın ve kombine fırça başlığını **(24)** fırça olarak kullanmak için fırçayı ileri doğru itin.

Kilit açma tuşuna **(38)** basın ve kombine fırça başlığını **(24)** derz memesi olarak kullanmak için fırçayı geriye doğru çekin.

Emme hortumunun takılması (bkz. Resim D)

Emme hortumunu **(29)** hortum yuvasına **(3)** yerleştirin ve dayanak noktasına kadar saat yönünde döndürün.

Not: Emme işlemi esnasında emme hortumu ve aksesuar içindeki tozun sürtünmesi nedeniyle elektro statik yüklenme olur ve bunu kullanıcı statik deşarj olarak algılayabilir (çevre koşullarına ve bedensel hassasiyete bağlı olarak).
İnce tozların ve kuru malzemenin emilmesinde Bosch genel olarak antistatik bir emme hortumunun (aksesuar) kullanılmasını tavsiye eder.

Emme hortumunun elektrikli süpürgeye sabitlenmesi (bkz. resim E)

Monte edilen emme hortumunu **(29)** ilgili emme hortumu bölmesine sarın. Her iki çekme bandını **(13)** yukarıya doğru çekin ve sabitleme açıklıklarına **(14)** asın.

Plastik torbanın takılması/çıkarılması (kuru emiş) (bkz. resim F)

Her iki kapağı **(15)** açın ve elektrikli süpürgenin üst parçasını **(12)** çıkarın.

Kuru emiş için haznenin **(1)** içine plastik bir torba **(32)** yerleştirin.

Plastik torbayı **(32)** dolum deliği yukarı gelecek biçimde hazneye **(1)** yerleştirin.

Plastik torbanın **(32)** bütün yüzeyi ile haznenin **(1)** iç yüzeyine dayandığından emin olun.

Plastik torbanın **(32)** kalan kısmını haznenin **(1)** kenarına yatırın. Plastik torba dayanak çizgisinin ilgili hazne kenarında olduğundan ve hava geçiş açıklıklarının **(33)** hazne içinde kaldığından emin olun.

Elektrikli süpürge üst parçasını **(12)** tekrar yerleştirin ve elektrikli süpürgeyi kilitler **(15)** ile kapatın.

- ▶ **Elektrikli süpürgenin her zaman iyice kapalı olduğundan emin olun.**

Çıkarmadan **önce** plastik torbayı kapatın. Torbanın üst kısmını bir arada tutun ve torbayı bağlamak için bir bant kullanın.

Keçe filtre torbasının takılması/çıkarılması (kuru emme) (bkz. resimler G–H)

L toz sınıfına uygun maddeleri kuru emmek için bir keçe filtre torbası **(40)** kullanabilirsiniz.

Patlama sınır değeri olmayan veya ≥ 1 mg/m^3 olan maddeler emildiği sürece (toz sınıfı L uyarınca), doğrudan hazneye emme işlemi gerçekleştirilebilir.

Not: Keçe filtre torbasını kullanırken otomatik filtre temizlemeyi kapatın (Bakınız „Otomatik/manuel filtre temizleme (bkz. resim **M**)“, Sayfa 15).

⚠ UYARI **Elektrikli süpürge sağlığa zararlı toz içerir. Boşaltma ve bakım işlerinin, toz haznesinin tasfiyesinin uzman personel tarafından yapılmasını sağlayın. Bu işler için uygun bir koruyucu donanım gereklidir. Filtre sistemi tam değilse ve dikkatlice takılmamışsa elektrikli süpürgeyi çalıştırmayın.** Aksi takdirde sağlığınızı riske atarsınız.

Kilitleri **(15)** açın ve elektrikli süpürge üst parçasını **(12)** çıkarın.

Takmak için, keçe filtre torbasını **(40)** ilgili keçe filtre torbası tutucusuna **(39)** oturtun ve keçe filtre torbasını **(40)** ilgili keçe filtre torbası tutucusu **(39)** ile birlikte hazneye **(1)** yerleştirin.

Çıkarmak için, dolu keçe filtre torbasının ağzını ilgili kilidi çekerek kapatın. Kapalı keçe filtre torbasını **(40)** ilgili keçe filtre torbası tutucusundan **(39)** çekin ve elektrikli süpürgeden çıkarın.

Elektrikli süpürgenin üst kısmını **(12)** tekrar yerine takın ve kilitleri **(15)** kapatmak suretiyle haznenin **(1)** elektrikli süpürgenin üst kısmı **(12)** ile bağlantısını kurun.

L-Boxx takılması (bkz. Resim I)

Elektrik süpürgesinin taşınması ve elektrik süpürgesi aksesuarının ve/veya elektrikli el aletinin yerden tasarruf sağlayarak saklanması için elektrik süpürgesinin üst kısmına bir L-Boxx takabilirsiniz.

Emme hortumunu elektrikli süpürgeye sabitleyin (bkz. resim **E**).

L-Boxx'u yuvalara **(11)** yerleştirin.

- ▶ **L-Boxx takılıyken emme işlemi gerçekleştirilmemelidir.** Elektrik süpürgesinin ağırlık noktası yukarı taşınır. Elektrik süpürgesi devrilebilir. Yaralanma ve hasar tehlikesi vardır.
- ▶ **Elektrik süpürgesini takılı L-Boxx'un taşıma tutamağından tutarak taşımayın.** Elektrik süpürgesi L-Boxx'un taşıma tutamağına ağır gelir. Yaralanma ve hasar tehlikesi vardır.

Uzatılabilir Kılavuz Kolunun Monte Edilmesi (bkz. resimler J–K)

Not: Uzatılabilir kılavuz braketi sökülemez. Montaj sırasında kılavuz braketinin doğru şekilde hizalandığından emin olun.

Kılavuz braketini **(42)** takmadan önce ilgili **R** (sağ) ve **L** (sol) işaretlerini kullanarak hizalayın.

Kılavuz braketini **(42)** ilgili kılavuz raylarına **(20)** yerleştirin.

Kılavuz braketi **(42)**, kılavuz braket duyulur şekilde yerine oturana kadar dayanak çizgisine kadar bastırın.

Basmalı düğmeye **(41)** basın ve kılavuz braketin uzunluğunu **(42)** değiştirin.

İşletim

- ▶ **Elektrikli süpürgede bakım veya temizlik, alet ayarları, aksesuar değişimi veya sökme yapmadan önce fişi prizden çekin.** Bu önlem elektrikli süpürgenin yanlışlıkla ve istenmeden çalıştırılmasını önler.

Çalıştırma

- ▶ **Şebeke gerilimine dikkat edin!** Akım kaynağının gerilimi elektrik süpürgesinin tip etiketinde belirtilen verilere uygun olmalıdır.
- ▶ **Ülkenizde sağlığa zararlı tozlarla çalışmaya ilişkin geçerli yasal mevzuat hakkında bilgi alın.**

Elektrik süpürgesi sadece aşağıdaki malzemelerin emilmesi için kullanılabilir:

– Patlama sınır değeri > 1 mg/m^3 olan tozlar

Bu elektrik süpürgesi prensip olarak patlama riski bulunan mekanlarda kullanılamaz.

Optimum emme performansı sağlamak içi emme hortumunu **(29)** her zaman komple olarak elektrikli süpürgenin üst parçasından **(12)** çözmeniz gerekir.

Enerjiden tasarruf etmek için elektrik süpürgesini sadece kullanacağınız zaman açın.

Emiş gücünün ayarlanması

Emme performansı ayar düğmesi **(9)** aracılığıyla emiş gücünü kademesiz olarak ayarlayabilirsiniz.

Yoğun toz oluşumuna neden olan uygulamalar için emme performansı ayar düğmesini **(9)** maksimum emme performansına ayarlayın.

Toz oluşumunun düşük olduğu uygulamalarda ve bağlı elektrikli el aleti ile iş parçası yüzeyi arasındaki emiş gücünü düzenlemek için (örn. taşlama sırasında), emme performansı ayar düğmesini **(9)** azaltılmış emme performansı konumuna ayarlayın.

Elektrikli süpürgedeki priz

- ▶ **Elektrikli süpürgedeki prizin izin verilen bağlantı değerine dikkat edin. İzin verilen maksimum bağlantı değerinin aşılması, elektrikli süpürgenin aşırı yüklenmesine yol açabilir. Motor koruma sigortası tetiklenir.** Elektrikli süpürgeyi yetkili bir **Bosch** müşteri servis merkezine gönderin.

Elektrikli süpürgenin fişi prize takıldığında ve ana şalter **1** konumunda olduğunda, elektrikli el aletinin prizinde **(4)** gerilim vardır. Örneğin toz emme sistemleriyle çalışırken, elektrikli süpürgedeki harici akım bağlantısı olarak kullanılabilir. İlgili **1+** konumunda, toz emme makinesinin otomatik başlatma/durdurma sistemi etkinleştirilir. Elektrikli süpürge, bağlı elektrikli el aleti aracılığıyla uzaktan çalıştırılabilir.

Kuru emme

Biriken tozların emilmesi

Enerjiden tasarruf etmek için elektrik süpürgesini sadece kullanacağınız zaman açın.

Elektrikli süpürgeyi açmak için, ana şalteri **(2)** ilgili **1** konumuna çevirin.

Elektrikli süpürgeyi kapatmak için, ana şalteri **(2)** ilgili **0** konumuna çevirin.

Çalışan elektrikli el aletlerinden çıkan tozun emilmesi (bkz. resim L)

- ▶ **Aletten çıkan atık hava çalışılan mekana geri veriliyorsa, yeterli bir hava değişim oranının sağlanması gerekir. Bu konudaki ulusal yönetmeliklere uyun.**

Elektrikli süpürgeye bir elektrikli el aleti prizi **(4)** entegre edilmiştir. Bu prize harici bir elektrikli el aleti bağlayabilirsiniz. Bağlanacak elektrikli el aletinin izin verilen maksimum bağlantı gücüne dikkat edin.

Kombine emme adaptörünü **(25)** monte edin (bkz. resim **B**).

Kombine emme adaptörünü **(25)** elektrikli el aletinin emme rakoruna takın.

Elektrikli süpürgenin **otomatik başlatma/durdurma sistemini açmak** için ana şalteri **(2)** ilgili **1+** konumuna çevirin.

Elektrikli süpürgenin devreye alınması için, prize **(4)** bağlı elektrikli el aletini çalıştırın. Elektrikli süpürge otomatik olarak başlatılır.

Emmeyi sonlandırmak için elektrikli el aletini kapatın. Otomatik başlatma/durdurmanın ilave çalışma işlevi, emme hortumunda kalan tozları emmek için 15 sn'ye kadar çalışmaya devam eder.

Elektrikli süpürgeyi kapatmak için, ana şalteri **(2)** ilgili **0** konumuna çevirin.

Emme sisteminin kullanılması (aksesuar)

Emme sistemini ilgili emme hortumuna **(29)** bağlayın.

Emme sistemi üzerinden tozların emilmesi için ana şalteri **(2)** ilgili **1** konumuna çevirin.

Emme sistemini duvara tutun ve elektrikli el aletini açın. Ortaya çıkan vakum nedeniyle emme sistemi kendiliğinden yüzeye tutunur.

Elektrikli el aletini kapatın ve emme sistemini dikkatlice duvardan uzaklaştırın.

Elektrikli süpürgeyi kapatmak için, ana şalteri **(2)** ilgili **0** konumuna çevirin.

Islak emme

- ▶ **Bu elektrikli süpürge ile örneğin benzin, yağ, alkol, çözücü madde gibi yanıcı veya patlayıcı maddeleri emdirmeyin. Kızgın, yanıcı veya patlayıcı tozları emdirmeyin. Elektrikli süpürgeyi patlama olasılığı bulunan mekanlarda çalıştırmayın.** Tozlar, buharlar veya sıvılar tutuşabilir veya patlayabilir.
- ▶ **Bu elektrikli süpürge su pompası olarak kullanılamaz.** Bu elektrikli süpürge hava ve su karışımının emdirilmesi için tasarlanmıştır.

Bilgi: Geçirgenlik düzeyine dair gereksinimler (toz sınıfı L) kuru emiş içindir.

Islak emmeden önce

Hazneyi **(1)** boşaltın ve plastik torbayı **(32)** veya keçe filtre torbasını **(40)** çıkarın.

Seviye sensörünü **(45)** kirlenme açısından kontrol edin. Yalnızca temiz bir seviye sensörü, hazne dolduğunda elektrikli süpürgenin otomatik olarak kapanmasını sağlar (Bakınız „Seviye sensörünün temizlenmesi (bkz. resimler **Q**–**R**)“, Sayfa 16).

- ▶ **Islak emme sırasında otomatik filtre temizliği devre dışı bırakılmalıdır.**

Otomatik filtre temizleme tuşuna **(8)** basın ve manuel filtre temizliğini (Bakınız „Manuel filtre temizliği“, Sayfa 15) etkinleştirin. Otomatik filtre temizliği devre dışı bırakılır ve LED gösterge **A (5)** söner.

Sıvıların emdirilmesi

⚠ UYARI **Köpük veya su dışarı çıkacak olursa elektrikli süpürgeyi hemen kapatın ve hazneyi boşaltın.** Aksi takdirde elektrikli süpürge hasar görebilir.

Elektrikli süpürgeyi açmak için, ana şalteri **(2)** ilgili **1** konumuna çevirin.

Elektrik süpürgesi dolum seviyesi sensörleriyle **(45)** donatılmıştır. Maksimum dolum seviyesine ulaşıldığında, elektrikli süpürge otomatik olarak kapanır ve LED gösterge **A (5)** ve **M (6)** saniyede 1 kez olacak şekilde aynı anda yanıp söner. Yeniden çalışma emniyeti etkinleştirilir ve elektrikli süpürge 1 kez açılıp kapatılarak devre dışı bırakılabilir.

Not: Dolum seviyesini düzenli olarak kontrol edin ve hazneyi zamanında boşaltın.

Elektrikli süpürgeyi kapatmak için, ana şalteri **(2)** ilgili **0** konumuna çevirin.

Hazneyi **(1)** arka kavrama bölgesinden **(21)** tutun ve sıvıyı boşaltmak için ileri doğru çevirin.

Islak emmeden sonra

Her ıslak emmeden sonra seviye sensörünü temizleyin **(45)** (Bakınız „Seviye sensörünün temizlenmesi (bkz. resimler **Q**–**R**)“, Sayfa 16).

Islak emdirmeden sonra küf oluşumunu önlemek için:

- Yassı katlanabilir filtreyi **(34)** çıkartın ve iyice kurumasını bekleyin.
- Elektrikli süpürgenin üst parçasını **(12)** çıkarın, filtre kapağını **(43)** açın ve her ikisinin de iyice kurumasını bekleyin.

Otomatik/manuel filtre temizleme (bkz. resim M)

Otomatik filtre temizleme

Not: Otomatik filtre temizleme, elektrikli süpürge açıldığında varsayılan olarak ayarlanmıştır.

LED gösterge **A (5)** sürekli olarak yanar.

Otomatik filtre temizliği sırasında, yassı katlanır filtre **(34)** her 15 sn'de bir 2 hava üflemesi ile temizlenir (pals sesi).

Filtre temizlemenin düzenli uygulanması, filtrenin dayanım süresini uzatır.

İdeal bir filtre kullanım ömrü elde etmek için, otomatik filtre temizleme işlevini yalnızca istisnai durumlarda, örneğin ıslak emme sırasında devre dışı bırakın.

Manuel filtre temizliği

Manuel filtre temizliğini gerçekleştirmek için manuel filtre temizleme tuşuna **(7)** basın. Yassı katlanır filtre **(34)** 2 hava üflemesi ile temizlenir. LED gösterge **M (6)** 2 sn boyunca beyaz renkte yanar. LED gösterge **M (6)** söndüğünde, bir sonraki hava üflemesi tetiklenebilir. Bunun için yeniden manuel filtre temizleme tuşuna **(7)** basın.

Not: Manuel filtre temizliği sırasında, her tuşa basma arasındaki zaman aralığının 2–3 sn olması gerektiğine dikkat edin. Manuel filtre temizleme tuşuna birkaç kez sürekli olarak basmak **(7)**, elektrikli süpürgenin aşırı ısınma korumasını etkinleştirir. Aşırı ısınma koruması bir süre sonra otomatik olarak devre dışı kalır (Bakınız „Arızaların giderilmesi“, Sayfa 17).

Manuel filtre temizliğini kapatmak için, ilgili otomatik filtre temizleme tuşuna **(8)** basın.

Sadece yüzeyi kirlenen yassı katlanabilir filtre tam işlev görmeye devam eder. Yassı katlanır filtrenin bir yere vurularak veya basınçlı hava ile manuel olarak temizlenmesi gerekli değildir ve filtreye zarar verebilir.

Bakım ve servis

Bakım ve temizlik

- ▶ **Elektrikli süpürgede bakım veya temizlik, alet ayarları, aksesuar değişimi veya sökme yapmadan önce fişi prizden çekin.** Bu önlem elektrikli süpürgenin yanlışlıkla ve istenmeden çalıştırılmasını önler.
- ▶ **Verimli ve güvenli çalışabilmek için elektrikli süpürgeyi ve havalandırma aralıklarını temiz tutun.**

Bağlantı kablosunun değiştirilmesi gerekli ise, güvenlik nedenlerinden dolayı bu tertibat **Bosch**'den veya **Bosch** elektrikli el aletleri yetkili servisinden temin edilmelidir.

▶ **Elektrikli süpürgenin bakımını yaparken ve elektrikli süpürgeyi taşırken koruyucu toz maskesi kullanın.**

Elektrikli süpürgenin gövdesini zaman zaman nemli bir bezle temizleyin.

▶ **Elektrikli süpürgeyi basınçlı hava ile temizlemeyin.** Filtre veya diğer bileşenler hasar görebilir.

Elektrikli süpürgenin toz kontrolü yılda en az bir kez üretici veya yetkili bir kişi tarafından yapılmalıdır (örn. filtrelerde hasar olup olmadığı, elektrikli süpürgede sızıntı olup olmadığı ve kontrol cihazlarının düzgün çalışıp çalışmadığı kontrol edilmelidir).

Tehlikeli maddelerin vakumlanmasından sonra temizlik ve bakım

- Tehlikeli maddelerle temas etmiş olabilecek tüm parçaları kirlenmiş olarak kabul edin.
- Tehlikeli maddelerin bulunduğu bir bölgeden çıkarmadan önce elektrikli süpürgenin dışını iyice süpürün, silin veya kapatın.
- Elektrikli süpürgeyi sadece kendinizi veya başkalarını tehlikeye atmadan yapabiliyorsanız temizleyin, sökün ve bakımını yapın. Bakım ve temizlik sırasında kişisel koruyucu ekipman kullanın. Çalışmayı iyi havalandırılmış bir odada gerçekleştirin.
- Sökmeden önce elektrikli süpürgenin dışını temizleyin.
- Elektrikli süpürgenin yeterince temizlenemeyen tüm parçalarını geçirimsiz torbalara atın. Lütfen bu tür atıkların bertarafı için geçerli yönetmeliklere uyun.
- İşi tamamladıktan sonra bakım alanını temizleyin.

Haznenin temizlenmesi

Hazneyi **(1)** zaman zaman piyasada bulunan aşındırıcı olmayan temizlik maddesi ile silin ve kurumasını bekleyin.

Yassı katlanır filtrenin temizlenmesi/değiştirilmesi (bkz. resimler N–O)

▶ **Filtre kapağını açarken, kilitleme tırnağından tutun ve açılan filtre kapağının dikey konuma kilitlendiğinden emin olun.** Filtre kapağının düşmesi durumunda yaralanma tehlikesi vardır.

Emme performansı ilgili filtre durumuna bağlıdır. Bu nedenle filtreyi düzenli olarak temizleyin.

Hasar göre yassı katlanabilir filtreyi **(34)** hemen değiştirin.

- Kilitleme tırnağını **(26)** çekin ve filtre kapağını **(43)**, dikey konumda kilitlenene kadar yukarı doğru çevirin.
- Yassı katlanabilir filtreyi **(34)** köprülerinden tutun ve yukarı doğru çekip çıkarın.
- Yassı katlanır filtreyi **(34)** çıkarırken dökülen toz ve kiri, hazne **(1)** kenarından nemli bir bezle temizleyin.
- Yassı katlanır filtre akan su altında durulanabilir.
- Yeni veya temizlenen yassı katlanabilir filtreyi **(34)** yerine yerleştirin ve yerine doğru ve güvenli biçimde oturmasına dikkat edin.
- Filtre kapağını **(43)**, yerine oturacak şekilde kapatın.

Ön filtrenin temizlenmesi (bkz. resim P)

▶ **Ön filtre ıslak olarak temizlenmemelidir.**

▶ **Ön filtre kapağının kilidini açmak için yukarıdan kılavuz braketi ile elektrikli süpürge arasına uzanmayın.** Aksi takdirde eliniz sıkışabilir.

Kılavuz braketini **(42)**, ön filtre kapağına arkadan serbestçe erişilinceye kadar yukarıya doğru çekin.

İlgili kilit açma tuşuna **(28)** ön filtre kapağında **(27)** basın ve ön filtre bölmesinden çıkarın.

Ön filtreyi **(44)** çıkarın.

Ön filtre lamellerini yumuşak bir fırça ile fırçalayarak temizleyin.

Ön filtreyi ön filtre kapağına **(27)** yerleştirin.

Ön filtre kapağını **(27)** ön filtre bölmesine yerleştirin ve katlayın.

Seviye sensörünün temizlenmesi (bkz. resimler Q–R)

Elektrikli süpürgenin fişini prizden çekin.

Elektrikli süpürge üst parçasını **(12)** çıkarın.

Hazneyi **(1)** boşaltın.

Kalıntıları gidermek için şamandırayı **(46)** sallayın veya hafifçe vurun.

Şamandırayı **(46)** yumuşak bir bezle temizleyin.

Gerekirse şamandırayı da çıkarabilirsiniz. Bunun için kilide **(47)** basın ve şamandırayı **(46)** çıkarın.

Mıknatısı **(48)** bir fırçayla temizleyin.

Şamandırayı **(46)** tekrar yerleştirin.

Saklama ve taşıma

- Şebeke kablosunu kablo mesnedine **(19)** sarın.
- Aksesuarları öngörülen tutucu düzeneklerine yerleştirin.
- Monte edilen emme hortumunu **(29)** ilgili emme hortumu bölmesine sarın. Her iki çekme bandını **(13)** yukarıya doğru çekin ve sabitleme açıklıklarına asın.
- L-BOXX'u yuvalara **(11)** yerleştirin.
- Dolmuşsa, plastik torbayı/keçe filtre torbasını çıkarın.
- Elektrikli süpürgeyi sadece taşıma kulbundan **(10)** tutarak taşıyın.
- Elektrikli süpürgeyi düz bir zemine sahip kuru bir odaya yerleştirin ve yetkisiz kullanıma karşı emniyete alın.
- Hareket makaralarını **(17)** sabitlemek için hareket makarası frenini **(18)** aşağı bastırın.
- Elektrikli süpürgenin daha kolay ve sırtınızı yormadan taşınması için, hazneyi tamamen boşaltın veya dolu plastik torbayı/keçe filtre torbasını imha edin.
- Elektrikli süpürgeyi itmek veya çekmek için yönlendirme tekerleği freninin **(18)** kilidini açın.
- Elektrikli süpürgeyi itmek veya çekmek için yalnızca uzatılmış kılavuz braketini **(42)** kullanın. Elektrikli süpürge, kılavuz braket kullanılarak merdiven basamaklarından çekilmemelidir. Bunun için taşıma kulbu kullanılmalıdır.
- Elektrikli süpürgeyi merdivenlerden yukarı taşırken, toz emme makinesinin beklenmedik bir şekilde düşmesi

ihtimaline karşı hemen arkanızda başka hiç kimsenin olmadığından emin olun.

Arızaların giderilmesi

▶ **Bir arıza ortaya çıkınca (örneğin filtre kırılması) elektrikli süpürge hemen kapatılmalıdır. Alet tekrar çalıştırılmadan önce arıza giderilmelidir.**

Sorun	Çözüm
Emme türbini çalışmıyor.	Şebeke bağlantı kablosunu, fişi, sigortayı, prizi ve dolum seviyesi sensörlerini **(45)** kontrol edin.
	Ana şalter **(2)** ilgili "Otomatik başlatma/durdurma" konumunda.
	Ana şalteri **(2)** ilgili "Emme" sembolü üzerine getirin veya prize **(4)** takılı elektrikli el aletini açın.
Emme türbini kapanır.	Islak emme sırasında LED gösterge **A** ve **M** yavaşça ve aynı anda yanıp söner.
	Hazneyi **(1)** boşaltın.
	Kuru emme sırasında LED gösterge **A** ve **M** hızlı ve aynı anda yanıp söner: Elektrikli süpürgedeki prizin aşırı yük koruması etkindir.
	Elektrikli el aletini kapatın.
Elektrikli süpürge kapanır.	Elektrikli süpürge üzerindeki prizin maksimum voltajının aşılması nedeniyle elektrikli süpürgenin aşırı yüklenmesi: Motor koruma sigortası tetiklenir.
	Elektrikli süpürgeyi yetkili bir **Bosch** müşteri servis merkezine gönderin.
Emme türbini hazne boşaltıldıktan sonra çalışmıyor.	Elektrikli süpürgeyi kapatın ve 5 sn bekleyin, 5 sn sonra tekrar açın.
	Dolum seviyesi sensörlerini **(45)** ve dolum seviyesi sensörlerinin aralarını **(45)** bir fırçayla temizleyin.
Emme gücü düşüyor.	Emme memesi, emme borusu , emme hortumu **(29)** veya yassı katlanabilir filtredeki **(34)** tıkanıklıkları giderin.
	Plastik torbayı **(32)**/keçe filtre torbasını **(40)** değiştirin.
	Filtre kapağını **(43)** düzgünce oturtun.
	Elektrikli süpürge üst parçasını **(12)** doğru şekilde takın ve kilitleri **(15)** kapatın.
	Yassı katlanabilir filtreyi **(34)** değiştirin.
Emme işlemi esnasında dışarı toz çıkıyor	Yassı katlanır filtre **(34)** montajının doğru olup olmadığını kontrol edin.
	Yassı katlanabilir filtreyi **(34)** değiştirin.
Otomatik kapanma (ıslak emme) devreye girmiyor.	Dolum seviyesi sensörlerini **(45)** ve dolum seviyesi sensörlerinin aralarını **(45)** bir fırçayla temizleyin.
	Doluluk seviyesini sürekli olarak kontrol edin.
Otomatik filtre temizleme çalışmıyor.	Manuel filtre temizleme tuşuna **(7)** basarak manuel moda geçin.
	Sorun devam ederse, yetkili bir **Bosch** müşteri servis merkezine başvurun.
Manuel filtre temizliği tetiklenemiyor.	Elektrikli süpürgenin aşırı ısınma koruması etkinleştirildi.
	Manuel filtre temizleme tuşuna **(7)** 10 kez sürekli basılması, aşırı ısınma korumasını tetikledi. Aşırı ısınma koruması 20 sn sonra otomatik olarak devre dışı kalır.
	Manuel filtre temizleme tuşuna **(7)** 30 kez sürekli basılması, aşırı ısınma korumasını tetikledi. Aşırı ısınma koruması 4 dakika sonra otomatik olarak devre dışı kalır.
	Sorun devam ederse, yetkili bir **Bosch** müşteri servis merkezine başvurun.
Otomatik filtre temizleme çalışmıyor.	Yetkili bir **Bosch** müşteri hizmetleri merkeziyle iletişime geçin.

Müşteri servisi ve uygulama danışmanlığı

Türkiye
Marmara Elektrikli El Aletleri Servis Hizmetleri Sanayi ve Ticaret Ltd. Şti.
Tersane cd. Zencefil Sok.No:6 Karaköy
Beyoğlu / İstanbul
Tel.: +90 212 2974320
Fax: +90 212 2507200
E-mail: info@marmarabps.com

Bağrıaçıklar Oto Elektrik
Motorlu Sanayi Çarşısı Doğruer Sk. No:9
Selçuklu / Konya
Tel.: +90 332 2354576
Tel.: +90 332 2331952
Fax: +90 332 2363492
E-mail: bagriaciklarotoelektrik@gmail.com

Akgül Motor Bobinaj San. Ve Tİc. Ltd. Şti
Alaaddinbey Mahallesi 637. Sokak No:48/C
Nilüfer / Bursa
Tel.: +90 224 443 54 24
Fax: +90 224 271 00 86
E-mail: info@akgulbobinaj.com

Ankaralı Elektrik
Eski Sanayi Bölgesi 3. Cad. No: 43
Kocasinan / KAYSERİ
Tel.: +90 352 3364216
Tel.: +90 352 3206241
Fax: +90 352 3206242
E-mail: gunay@ankarali.com.tr

Asal Bobinaj
Eski Sanayi Sitesi Barbaros Cad. No: 24/C
Canik / Samsun
Tel.: +90 362 2289090
Fax: +90 362 2289090
E-mail: bpsasalbobinaj@hotmail.com

Aygem Elektrik Makine Sanayi ve Tic. Ltd. Şti.
10021 Sok. No: 11 AOSB
Çiğli / İzmir
Tel.: +90 232 3768074
Fax: +90 232 3768075
E-mail: boschservis@aygem.com.tr

Bakırcıoğlu Elektrik Makine Hırdavat İnşaat Nakliyat Sanayi ve Ticaret Ltd. Şti.
Karaağaç Mah. Sümerbank Cad. No:18/4
Merkez / Erzincan
Tel.: +90 446 2230959
Fax: +90 446 2240132
E-mail: bilgi@korfezelektrik.com.tr

Bosch Sanayi ve Ticaret A.Ş.
Elektrikli El Aletleri
Aydınevler Mah. İnönü Cad. No: 20
Küçükyalı Ofis Park A Blok
34854 Maltepe-İstanbul
Tel.: 444 80 10
Fax: +90 216 432 00 82
E-mail: iletisim@bosch.com.tr
www.bosch.com.tr

Bulsan Elektrik
İstanbul Cad. Devrez Sok. İstanbul Çarşısı
No: 48/29 İskitler
Ulus / Ankara
Tel.: +90 312 3415142
Tel.: +90 312 3410302
Fax: +90 312 3410203
E-mail: bulsanbobinaj@gmail.com

Çözüm Bobinaj
Küsget San.Sit.A Blok 11Nolu Cd.No:49/A
Şehitkamil/Gaziantep
Tel.: +90 342 2351507
Fax: +90 342 2351508
E-mail: cozumbobinaj2@hotmail.com

Onarım Bobinaj
Raif Paşa Caddesi Çay Mahallesi No:67
İskenderun / HATAY
Tel.: +90 326 613 75 46
E-mail: onarim_bobinaj31@mynet.com

Faz Makine Bobinaj
Cumhuriyet Mah. Sanayi Sitesi Motor
İşleri Bölümü 663 Sk. No:18
Murat Paşa / Antalya
Tel.: +90 242 3465876
Tel.: +90 242 3462885
Fax: +90 242 3341980
E-mail: info@fazmakina.com.tr

Günşah Otomotiv Elektrik Endüstriyel Yapı Malzemeleri San ve Tic. Ltd. Şti
Beylikdüzü Sanayi Sit. No: 210
Beylikdüzü / İstanbul
Tel.: +90 212 8720066
Fax: +90 212 8724111
E-mail: gunsahelektrik@ttmail.com

Sezmen Bobinaj Elektrikli El Aletleri İmalatı San ve Tic. Ltd. Şti.
Ege İş Merkezi 1201/4 Sok. No: 4/B
Yenişehir / İzmir
Tel.: +90 232 4571465
Tel.: +90 232 4584480
Fax: +90 232 4573719
E-mail: info@sezmenbobinaj.com.tr

Üstündağ Bobinaj ve Soğutma Sanayi
Nusretiye Mah. Boyacılar Aralığı No: 9
Çorlu / Tekirdağ
Tel.: +90 282 6512884
Fax: +90 282 6521966
E-mail: info@ustundagsogutma.com

IŞIKLAR ELEKTRİK BOBİNAJ
Karasoku Mahallesi 28028. Sokak No:20/A
Merkez / ADANA
Tel.: +90 322 359 97 10 - 352 13 79
Fax: +90 322 359 13 23
E-mail: isiklar@isiklarelektrik.com

Bütün başvuru ve yedek parça siparişlerinizde ürünün tip etiketi üzerindeki 10 haneli malzeme numarasını mutlaka belirtin.

Tasfiye

Elektrikli süpürgeler, aksesuar ve ambalaj malzemesi çevre dostu tasfiye amacıyla bir geri dönüşüm merkezine yollanmalıdır.

Elektrikli süpürgeyi evsel çöplerin içine atmayın!

Sadece AB ülkeleri için:

Kullanılamaz hale gelen elektrikli ve elektronik aletlerin ayrı toplanması ve çevreye duyarlı bir şekilde bertaraf edilmesi gerekmektedir. Belirtilen toplama sistemlerini kullanın. İçerdiği tehlikeli maddeler nedeniyle yanlış bertaraf edilmesi çevreye ve sağlığa zararlı olabilir.

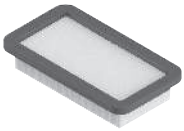

2 608 000 889

2 608 000 886

2 608 000 585

2 608 000 769

2 608 000 887

2 608 000 661

2 608 000 797

2 608 000 806

2 608 000 890

2 608 000 888

2 608 438 691

2 608 001 109

2 608 000 891

5 m	22 mm	●	2 608 000 568
4 m	28 mm	●	2 608 000 885

Servicekontakte
Service Contacts
Contacts de Service
Contactos de Servicio
Контакты сервисных центров

https://www.bosch-pt.com/serviceaddresses

Garantiebedingungen
Guarantee Conditions
Conditions de Garantie
Condiciones de Garantía
Условия гарантии

https://www.bosch-pt.com/guarantee/202601